Quick Installation Guide

Hybrid Inverter

SH50/80/100/110/125CX

SH50_80_100_110_125CX-QIMUL-Ver15-202604

EN

- Contents may be periodically updated or revised due to product development. The information in this guide is subject to change without notice. In no case shall this guide substitute for the user manual or related notes on the device.
- Make sure to read over, fully understand and strictly follow the detailed instructions of the user manual and other related regulations. Visit http://www.sungrowpower.com/, choose "Hybrid Inverters" and search for the device model on the"Products" tab page to view or obtain the user manual.
- All operations can be performed only by qualified personnel, that must be trained in the installation and commissioning of the electrical system, as well as the dealing with hazards, have knowledge of the manual and of the local regulations and directives.
- Before installation, check that the package contents are intact and complete against the packing list. Contact SUNGROW or the distributor in case of any damaged or missing components.
- The cable must be intact and well insulated. Operation personnel must wear proper personal protective equipment (PPE) all the time.
- Any violation could result in personal death or injury or device damage, and will void the warranty.

Safety

Please follow the safety instructions related to the PV strings and the utility grid. Otherwise, SUNGROW shall not be held liable for any damage caused.

⚠ DANGER

Lethal voltage!

- PV strings will produce electrical power when exposed to sunlight and can cause a lethal voltage and an electric shock.
- Only qualified personnel can perform the wiring of the PV panels.
- All electrical connections must be in accordance with local and national standards.
- Only with the permission of the utility grid, the inverter can be connected to the utility grid.
- Do not open the enclosure at any time. Unauthorized opening will void guarantee and warranty claims and in most cases terminate the operating license.
- When the enclosure lid is removed, live components can be touched which can result in death or serious injury due to electric shock.

⚠ WARNING

- All the warning labels and nameplate on the inverter body must be clearly visible and not be removed, covered or pasted.

⚠ CAUTION

- Risk of burns due to hot components!
- Do not touch any hot parts (such as heat sinks) during operation.

⚠ NOTICE

- Only qualified personnel can perform the country setting.
- Unauthorized alteration of the country setting may cause a breach of the type-certificate marking.

Security Declaration

To learn more about the product network security vulnerability response process and vulnerability disclosure, please scan the QR code below or visit the following website:
https://en.sungrowpower.com/security-vulnerability-management

	Electrical hazard! Installation and operation must only be performed by qualified technical persons.		Danger of high voltages! The inverter must be grounded before it is powered on.
	Hot surface! Do not touch.		CE compliance mark.
	RCM mark of conformity.		Do not dispose of the inverter as household waste.
	RCM mark of conformity.	15min	After the inverter is disconnected from the external power source, wait at least 15 minutes before touching its internal conductive parts.
	Read through the manual before performing any operation on the inverter.		

Manufacturer : Sungrow Power Supply Co., Ltd.
No 1699. Xiyou Road,Hefei 230088.P.R.China
For EU only
EU/EEA Importer: Sungrow Deutschland GmbH
Balanstraße 59, 81541 München, Germany

EU Declaration of Conformity

within the scope of the EU directives

- Low Voltage Directive 2014/35/EU (LVD)
- Electromagnetic compatibility 2014/30/EU (EMC)
- Restriction of the use of certain hazardous substances 2011/65/EU and 2015/863/EU (RoHS)
- The radio equipment directive 2014/53/EU (RED)

The manufacturer Sungrow Power Supply Co. Ltd, China hereby confirms that the product SH125CX complies with the essential requirements and other relevant provisions of Directive 2014/35/EU (LVD), 2014/30/EU (EMC), 2011/65/EU, 2015/863/EU (RoHS) and 2014/53/EU (RED).
The full EU Declaration of Conformity can be found at https://support.sungrowpower.com/Document?materialId=material-b56de969-0d45-43eb-a46e-eac91bba24da&source=PRODUCT.

The communication module that comes with the inverter and the technical parameters of wireless communication are listed in the table below. The model of the communication module actually delivered shall prevail. The EU Declaration of Conformity for the communication module can be found at support.sungrowpower.com.

Radio technology	BLE5.0
Radio spectrum	2402 MHz -2480MHz
Maximum transmission power	<10 mW

*Technical parameters listed above apply to EU countries only.

DE

- Die Inhalte können aufgrund der Produktweiterentwicklung regelmäßig aktualisiert oder überarbeitet werden. Die Informationen in diesem Handbuch können ohne vorherige Ankündigung geändert werden. In keinem Fall ersetzt diese Anleitung das Benutzerhandbuch oder zugehörige Hinweise auf dem Gerät.
- Lesen Sie die Anweisungen im Benutzerhandbuch und andere damit zusammenhängende Bestimmungen vollständig und sorgfältig durch und befolgen Sie diese strikt. Besuchen Sie http://www.sungrowpower.com/, wählen Sie „Hybrid-Wechselrichter“ und suchen Sie auf der Registerkarte „Produkte“ nach dem Gerätemodell, um das Benutzerhandbuch anzuzeigen oder zu erhalten.
- Alle Arbeiten dürfen nur von qualifiziertem Personal ausgeführt werden, das in der Installation und Inbetriebnahme der elektrischen Anlage sowie im Umgang mit Gefahren geschult wurde und über Kenntnis des Benutzerhandbuchs sowie der örtlichen Vorschriften und Richtlinien verfügt.
- Vergewissern Sie sich vor der Montage, dass der Lieferumfang gemäß der Packliste vollständig und unbeschädigt ist. Kontaktieren Sie SUNGROW oder den Händler im Fall von beschädigten oder fehlenden Bauteilen.
- Das Kabel muss intakt und gut isoliert sein. Das Betriebspersonal muss stets geeignete Schutzausrüstung (PSA) tragen.
- Das Nichteinhalten von Anweisungen kann zu Tod oder Verletzungen von Menschen oder zu Schäden am Gerät führen und hat ein Erlöschen der Garantie zur Folge.

Sicherheit

Bitte beachten Sie die Sicherheitshinweise zu den PV-Strings und dem öffentlichen Stromnetz. SUNGROW haftet nicht für Schäden, die durch Nichtbeachtung verursacht wurden.

⚠ GEFAHR

Lebensgefährliche Spannung!

- PV-Strings wandeln Sonneneinstrahlung in elektrische Energie um und können somit eine lebensgefährliche Spannung erzeugen und einen Stromschlag verursachen.
- Die Verkabelung der PV-Module darf nur durch qualifiziertes Personal erfolgen.
- Alle elektrischen Anschlüsse müssen den örtlichen und nationalen Normen entsprechen.
- Der Wechselrichter darf nur nach Genehmigung durch den lokalen Versorgungsnetzbetreiber am Stromnetz angeschlossen werden.
- Das Gehäuse darf niemals geöffnet werden. Durch das nicht autorisierte Öffnen verfallen sämtliche Garantie- und Gewährleistungsansprüche und in den meisten Fällen erlischt auch die Betriebserlaubnis.
- Durch das Entfernen der Gehäuseabdeckung werden stromführende Komponenten freigelegt, die bei Berührung zum Tod oder zu schweren Verletzungen aufgrund eines Stromschlags führen können.

⚠ WARNUNG

- Alle Warnschilder und das Typenschild am Gehäuse des Wechselrichters müssen gut sichtbar sein und dürfen nicht entfernt, abgedeckt oder überklebt werden.

⚠ VORSICHT

- Risiko von Verbrennungen aufgrund heißer Komponenten!
- Berühren Sie keine heißen Teile (z. B. Kühlkörper) während des Betriebs.

⚠ HINWEIS

- Die Ländereinstellung darf nur von qualifiziertem Personal durchgeführt werden.
- Eine nicht autorisierte Änderung der Ländereinstellung kann einen Verstoß gegen die Musterzulassung darstellen.

Sicherheitserklärung

Wenn Sie mehr über den Prozess zur Behebung von Sicherheitslücken des Produkts im Netzwerk und die Offenlegung von Sicherheitslücken erfahren möchten,
scannen Sie bitte den nachstehenden QR-Code oder besuchen Sie die Website
https://en.sungrowpower.com/security-vulnerability-management

Stromschlaggefahr! Installation und Handhabung dürfen nur durch technisches Fachpersonal erfolgen.	Gefahr durch Hochspannung! Der Wechselrichter muss vor dem Einschalten geerdet sein.
Heiße Oberfläche! Nicht berühren.	CE-Prüfzeichen.
RCM-Prüfzeichen.	Entsorgen Sie den Wechselrichter nicht über den Hausmüll.
RCM-Prüfzeichen.	Nach dem Trennen des Wechselrichters muss mindestens 15 Minuten gewartet werden, erst dann dürfen leitende Teile in seinem Inneren berührt werden.
Lesen Sie vor der Durchführung von Arbeiten am Wechselrichter das Handbuch.	

Hersteller: Sungrow Power Supply Co., Ltd.
Nr. 1699. Xiyou Road,Hefei 230088.P.R.China
Nur für die EU
EU-/EWR-Importeur: Sungrow Deutschland GmbH
Balanstraße 59, 81541 München, Deutschland

EU-Konformitätserklärung

im Rahmen der EU-Richtlinien

- Niederspannungsrichtlinie 2014/35/EU (NSP)
- Elektromagnetische Verträglichkeit 2014/30/EU (EMV)
- Beschränkung der Verwendung bestimmter gefährlicher Stoffe 2011/65/EU und 2015/863/EU (RoHS)
- Funkanlagen-Richtlinie 2014/53/EU (RED)

Der Hersteller Sungrow Power Supply Co., Ltd., China bestätigt hiermit, dass das Produkt SH125CX den wesentlichen Anforderungen und anderen einschlägigen Bestimmungen der Richtlinien 2014/35/EU (Niederspannungsrichtlinie), 2014/30/EU (Elektromagnetische Verträglichkeit), 2011/65/EU, 2015/863/EU (RoHS) und 2014/53/EU (Funkanlagenrichtlinie) entspricht.
Die vollständige EU-Konformitätserklärung finden Sie unter https://support.sungrowpower.com/Document?materialId=material-b56de969-0d45-43eb-a46e-eac91bba24da&source=PRODUCT.

Die Daten des mit dem Wechselrichter gelieferten Kommunikationsmoduls und die technischen Parameter der drahtlosen Kommunikation sind der nachstehenden Tabelle zu entnehmen. Maßgeblich ist das tatsächlich gelieferte Modell des Kommunikationsmoduls. Die EU-Konformitätserklärung für das Kommunikationsmodul kann unter support.sungrowpower.com abgerufen werden.

Funktechnik	BLE5.0
Funkspektrum	2402 MHz - 2480 MHz
Maximale Sendeleistung	<10 mW

*Die vorstehenden technischen Parameter gelten nur für EU-Länder.

ES

- El contenido puede actualizarse o revisarse periódicamente debido al desarrollo del producto. La información contenida en esta guía puede cambiarse sin previo aviso. Esta guía no sustituirá en ningún caso al manual del usuario o a las notas relacionadas en el dispositivo.
- Asegúrese de leer, comprender bien y seguir estrictamente las instrucciones detalladas del manual del usuario y otras normativas asociadas. Visite http://www.sungrowpower.com/, elija "Inversores híbridos" y busque el modelo del dispositivo en la pestaña "Productos" para ver u obtener el manual del usuario.
- Solo el personal cualificado puede realizar las operaciones y debe estar capacitado para llevar a cabo la instalación y puesta en marcha del sistema eléctrico, así como para lidiar con los riesgos, tener conocimiento del manual y de las normativas y directivas locales.
- Antes de instalarlo, compruebe que el contenido del paquete esté intacto y que no falte nada con respecto al albarán. Póngase en contacto con SUNGROW o con el distribuidor en caso de que falte algún componente o de que haya componentes dañados.
- El cable debe estar intacto y bien aislado. El personal de operación debe llevar el equipo de protección personal (EPP) adecuado en todo momento.
- Cualquier incumplimiento podría ocasionar la muerte o lesiones personales o daños al dispositivo, y anulará la garantía.

Seguridad

Siga las instrucciones de seguridad relacionadas con las cadenas fotovoltaicas y la red pública. De lo contrario, SUNGROW no se hace responsable de los daños causados.

⚠ PELIGRO

¡Tensión letal!

- Las cadenas fotovoltaicas generarán energía eléctrica cuando se expongan a la luz solar y pueden ocasionar una tensión mortal y una descarga eléctrica.
- Solo personal calificado puede instalar el cableado de los paneles FV.
- Todas las conexiones eléctricas deben ajustarse a las normas locales y nacionales.
- El inversor solo puede conectarse a la red de suministro eléctrico con el permiso de la red de suministro eléctrico.
- No abra la carcasa en ningún momento. La apertura no autorizada anulará la garantía y las reclamaciones de garantía, y, en la mayoría de los casos, rescindirá la licencia de funcionamiento.
- Cuando se retira la tapa de la carcasa, se pueden tocar componentes activos, lo que puede provocar la muerte o lesiones graves debido a una descarga eléctrica.

⚠ ADVERTENCIA

- Todas las etiquetas de advertencia y la placa de identificación del cuerpo del inversor deben ser claramente visibles y no deben retirarse ni cubrirse.

⚠ PRECAUCIÓN

- ¡Peligro de quemaduras por componentes calientes!
- No toque ninguna de las piezas calientes (como los disipadores de calor) durante el funcionamiento.

⚠ AVISO

- Solo el personal cualificado puede realizar la configuración del país.
- La alteración no autorizada de la configuración del país puede causar un incumplimiento de la marca de certificado de homologación.

Declaración de seguridad

Para saber más sobre el proceso de respuesta a las vulnerabilidades de seguridad y sobre la divulgación de vulnerabilidades, escanee el código QR que hay a continuación o visite el sitio web siguiente:

https://en.sungrowpower.com/security-vulnerability-management

	¡Peligro eléctrico! Solo personal técnico cualificado debe realizar la instalación y la operación.		¡Peligro de altas tensiones! El inversor debe estar conectado a tierra antes de encenderlo.
	¡Superficie caliente! ¡No tocar!		Marca de conformidad CE.
	Marca de conformidad RCM.		No deseche el inversor junto con la basura doméstica.
	Marca de conformidad RCM.	15min	Después de desconectar el inversor de la fuente de alimentación externa, espere al menos 15 minutos antes de tocar las partes conductoras internas.
	Lea el manual de usuario antes de realizar ninguna operación en el inversor.		

Fabricante: Sungrow Power Supply Co., Ltd.
N.º 1699. Xiyou Road, Hefei 230088. República Popular de China
Solo para la UE
Importador para UE/EEE: Sungrow Deutschland GmbH
Balanstraße 59, 81541 Múnich, Alemania

Declaración de conformidad de la UE

dentro del ámbito de aplicación de las directivas de la UE

- Directiva 2014/35/EU sobre baja tensión (LVD)
- Compatibilidad electromagnética 2014/30/EU (EMC)
- Restricción de sustancias peligrosas 2011/65/UE y 2015/863/UE (RoHS)
- Directiva 2014/53/UE sobre equipos radioeléctricos (RED)

El fabricante Sungrow Power Supply Co. Ltd., China, confirma por la presente que el producto SH125CX cumple con los requisitos esenciales y otras disposiciones relevantes de las Directivas 2014/35/UE (LVD), 2014/30/UE (CEM), 2011/65/UE, 2015/863/UE (RoHS) y 2014/53/UE (RED).
La Declaración de conformidad con la UE completa puede consultarse en https://support.sungrowpower.com/Document?materialId=material-b56de969-0d45-43eb-a46e-eac91bba24da&source=PRODUCT.

El módulo de comunicación incluido en el inversor y los parámetros técnicos de la comunicación inalámbrica se enumeran en la tabla a continuación. Prevalecerá el modelo de módulo de comunicación que se entregue. La declaración de conformidad con la UE correspondiente al módulo de comunicación se puede encontrar en support.sungrowpower.com.

Tecnología de radio	BLE5.0
Espectro de radio	2402 a 2480 MHz
Potencia máxima de transmisión	<10 mW

* Los parámetros técnicos enumerados anteriormente se aplican exclusivamente a los países de la UE.

- Le contenu peut être périodiquement mis à jour ou révisé en raison du développement constant du produit. Les informations contenues dans ce guide sont soumises à des modifications sans préavis. Ce guide ne saurait en aucun cas se substituer au manuel d'utilisation ou aux notes d'accompagnement de l'appareil.
- Assurez-vous de lire attentivement, de comprendre dans leur ensemble et de strictement suivre les instructions détaillées du manuel utilisateur et des autres réglementations qui y sont liées. Visitez le site http://www.sungrowpower.com/, choisissez « Onduleurs hybrides » et recherchez le modèle d'appareil dans la page d'onglet « Produits » pour afficher ou obtenir le manuel d'utilisation.
- Toutes les opérations peuvent être uniquement réalisées par du personnel qualifié qui doit être formé à l'installation et à la mise en service du système électrique, ainsi qu'à la gestion des risques, et qui connait le manuel ainsi que les réglementations et les directives locales.
- Avant l'installation, veuillez vérifier que le contenu de l'emballage est intact et complet en le comparant à la liste de colisage. Contactez SUNGROW ou le distributeur en cas de composants endommagés ou absents.
- Le câble doit être intact et bien isolé. Le personnel opérationnel doit porter un équipement de protection individuelle approprié (ÉPI) à tout moment.
- Toute violation pourrait entraîner un préjudice corporel ou la mort, ou des dommages sur l'appareil, et annulera la garantie.

Sécurité

Veuillez respecter les consignes de sécurité relatives aux chaînes photovoltaïques et au réseau électrique public. Dans le cas contraire, SUNGROW ne saurait être tenue responsable des dommages causés.

⚠ DANGER

Tension mortelle !

- Les chaînes photovoltaïques produisent de l'énergie électrique lorsqu'elles sont exposées au soleil et peuvent provoquer une tension mortelle ainsi qu'une électrocution.
- Seul le personnel qualifié peut effectuer le câblage des panneaux photovoltaïques.
- Tous les raccordements électriques doivent être conformes aux normes locales et nationales.
- L'onduleur ne peut être connecté au réseau de distribution qu'après en avoir reçu l'autorisation de la part du réseau de distribution.
- N'ouvrez jamais le boîtier. Toute ouverture non autorisée annulera la garantie et, dans la plupart des cas, entraînera la résiliation de la licence d'exploitation de l'unité.
- Lorsque le couvercle du boîtier est retiré, vous pouvez entrer en contact avec les composants sous tension, ce qui peut entraîner la mort ou de graves blessures par électrocution.

⚠ AVERTISSEMENT

- Toutes les étiquettes d'avertissement et la plaque signalétique sur le corps de l'onduleur doivent être clairement visibles et ne doivent pas être enlevées, couvertes ou collées.

⚠ ATTENTION

- Risque de brûlure par les composants chauds !
- Ne touchez aucune partie chaude (comme les dissipateurs de chaleur) pendant le fonctionnement de l'unité.

⚠ NOTE

- Seul un personnel qualifié est habilité à effectuer le réglage du pays.
- Toute modification non autorisée du réglage du pays peut entraîner une violation du marquage du certificat type.

Déclaration de sécurité

Pour en savoir plus sur la procédure de réponse aux failles de sécurité des produits et sur la divulgation de ces failles,
veuillez scanner le code QR ci-dessous ou consulter le site Web suivant :
https://en.sungrowpower.com/security-vulnerability-management

	Risque électrique ! L'installation et le fonctionnement de l'appareil doivent être effectués uniquement par du personnel technique qualifié.		Danger lié aux hautes tensions ! L'onduleur doit être mis à la terre avant d'être mis sous tension.
	Surface chaude ! Ne pas toucher.		Marquage de conformité CE.
	Marquage de conformité RCM.		Ne jetez pas l'onduleur avec les ordures ménagères.
	Marquage de conformité RCM.	15min	Une fois l'onduleur déconnecté de la source d'alimentation externe, attendez au moins 15 minutes avant de toucher ses parties conductrices internes.
	Lisez attentivement le manuel avant d'effectuer toute opération sur l'onduleur.		

Fabricant : Sungrow Power Supply Co., Ltd.
N° 1699. Xiyou Road, Hefei 230088. République populaire de Chine
Pour l'UE uniquement
Importateur UE/EEE : Sungrow Deutschland GmbH
Balanstraße 59, 81541 München, Allemagne

Déclaration UE de conformité

dans le cadre des directives de l'UE

- Directive basse tension 2014/35/UE (LVD)
- Compatibilité électromagnétique 2014/30/UE (CEM)
- Limitation de l'utilisation de certaines substances dangereuses 2011/65/UE et 2015/863/EU (RoHS)
- La directive sur les équipements radioélectriques 2014/53/UE (RED)

Le fabricant Sungrow Power Supply Co. Ltd, Chine, certifie par la présente que le produit SH125CX est conforme aux dispositions essentielles et aux autres dispositions pertinentes de la directive 2014/35/UE (DBT), 2014/30/UE (CEM), 2011/65/UE, 2015/863/UE (RoHS) et 2014/53/UE (RED).
La déclaration de conformité européenne complète est disponible à l'adresse https://support.sungrowpower.com/Document?materialId=material-b56de969-0d45-43eb-a46e-eac91bba24da&source=PRODUCT.

Le module de communication fourni avec l'onduleur et les paramètres techniques de la communication sans fil sont indiqués dans le tableau ci-dessous. Le modèle du module de communication effectivement livré prévaut. La déclaration de conformité européenne relative au module de communication est disponible sur support.sungrowpower.com.

Technologie radioélectrique	BLE 5.0
Spectre radioélectrique	2 402 à 2 480 MHz
Puissance de transmission maximale	< 10 mW

*Les paramètres techniques indiqués ci-dessus s'appliquent uniquement aux pays de l'UE.

- Il contenuto può essere aggiornato o modificato periodicamente, in seguito allo sviluppo del prodotto. Le informazioni in questa guida sono soggette a variazione senza preavviso. In nessun caso la presente guida sostituisce il Manuale utente o le note correlate sul dispositivo.
- Assicurarsi di leggere con attenzione, comprendere a fondo e seguire rigorosamente le istruzioni dettagliate presenti nel manuale d'uso e le normative applicabili. Per visualizzare o scaricare il manuale d'uso, visitare la pagina http://www.sungrowpower.com/, selezionare "Inverter ibridi" e cercare il modello del dispositivo nella scheda "Prodotti".
- Tutte le attività possono essere eseguite esclusivamente da personale qualificato che deve essere formato per l'installazione e la messa in servizio degli impianti elettrici, come pure per la gestione dei pericoli associati a tali attività, conoscere il contenuto del manuale e le normative e le direttive locali.
- Prima dell'installazione, verificare che il contenuto della confezione sia integro e completo rispetto alla distinta del contenuto dell'imballo. In caso di componenti mancanti o danneggiati, contattare SUNGROW o il distributore.
- Il cavo deve essere intatto e ben isolato. Il personale operativo deve sempre indossare dispositivi di protezione individuale (DPI) appropriati.
- Qualsiasi violazione annullerà la garanzia e potrebbe causare lesioni, il decesso o danni al dispositivo.

Sicurezza

Attenersi alle istruzioni di sicurezza relative alle stringhe fotovoltaiche e alla rete elettrica. In caso contrario, SUNGROW non verrà ritenuta responsabile di eventuali danni causati.

⚠ PERICOLO

Tensioni letali!

- Le stringhe fotovoltaiche producono energia elettrica se esposte alla luce solare e possono causare tensioni letali e scosse elettriche.
- Solo il personale qualificato può predisporre i cablaggi dei pannelli fotovoltaici.
- Tutti i collegamenti elettrici devono essere conformi alle normative locali e nazionali.
- È possibile collegare l'inverter alla rete elettrica solo con l'autorizzazione dell'azienda che la gestisce.
- Non aprire mai l'involucro. L'apertura non autorizzata annullerà la garanzia e le rivendicazioni in garanzia, oltre a interrompere la licenza operativa nella maggior parte dei casi.
- Una volta rimossa la copertura dell'involucro, il contatto con i componenti sotto tensione può causare la morte o lesioni gravi provocate dalle scariche elettriche.

⚠ AVVERTENZA

- Tutte le etichette di avvertenza e la targhetta sul corpo dell'inverter devono essere chiaramente visibili e non devono essere rimosse, coperte o incollate.

⚠ ATTENZIONE

- Rischio di ustioni provocate da componenti ad alta temperatura!
- Non toccare i componenti a temperatura elevata (come ad esempio i dissipatori di calore) durante l'utilizzo.

⚠ AVVISO

- Solo il personale qualificato può effettuare l'impostazione del paese.
- La modifica non autorizzata dell'impostazione del paese potrebbe costituire una violazione del contrassegno del certificato di omologazione.

Dichiarazione di sicurezza

Per ulteriori informazioni sulla procedura di risposta alle vulnerabilità di sicurezza di rete relative al prodotto e per la divulgazione delle vulnerabilità,
scansionare il codice QR sotto o visitare il seguente sito:
https://en.sungrowpower.com/security-vulnerability-management

	Rischio elettrico! Solo il personale tecnico qualificato può eseguire l'installazione e procedere all'utilizzo.		Pericolo di alte tensioni! L'inverter deve essere collegato a terra prima di essere acceso.
	Superficie calda! Non toccare.		Marchio di conformità CE.
	Marchio di conformità RCM.		Non smaltire l'inverter tra i rifiuti domestici.
	Marchio di conformità RCM.	15min	Dopo aver scollegato l'inverter dalla fonte di alimentazione esterna, attendere almeno 15 minuti prima di toccare le parti conduttive interne.
	Leggere attentamente il manuale prima di effettuare qualsiasi operazione sull'inverter.		

Produttore: Sungrow Power Supply Co., Ltd.
No 1699. Xiyou Road,Hefei 230088.P.R.China
Solo per UE
Importatore UE/SEE: Sungrow Deutschland GmbH
Balanstraße 59, 81541 München, Germany

Dichiarazione di conformità UE

nell'ambito delle direttive UE

- Direttiva Bassa tensione 2014/35/UE (LVD)
- Compatibilità elettromagnetica 2014/30/UE (EMC)
- Restrizione dell'uso di determinate sostanze pericolose 2011/65/UE e 2015/863/UE (RoHS)
- La direttiva sulle apparecchiature radio 2014/53/UE (RED)

Il produttore Sungrow Power Supply Co. Ltd, Cina conferma con la presente che il prodotto SH125CX è conforme ai requisiti essenziali e alle altre disposizioni pertinenti delle direttive 2014/35/UE (LVD), 2014/30/UE (EMC), 2011/65/UE, 2015/863/UE (RoHS) e 2014/53/UE (RED).
La dichiarazione di conformità UE completa è disponibile all'indirizzo https://support.sungrowpower.com/Document?materialId=material-b56de969-0d45-43eb-a46e-eac91bba24da&source=PRODUCT.

Il modulo di comunicazione fornito con l'inverter e i parametri tecnici della comunicazione wireless sono riportati nella tabella che segue. Il modello del modulo di comunicazione effettivamente consegnato ha la precedenza. La dichiarazione di conformità UE per il modulo di comunicazione è disponibile all'indirizzo support.sungrowpower.com.

Tecnologia radio	BLE 5.0
Spettro radio	2402-2480 MHz
Potenza massima di trasmissione	< 10 mW

*I parametri tecnici riportati sopra si applicano soltanto ai Paesi UE.

- De inhoud kan periodiek worden bijgewerkt of herzien als gevolg van productontwikkeling. De informatie in deze handleiding kan zonder voorafgaande kennisgeving worden gewijzigd. Deze handleiding dient in geen geval als vervanging van de gebruikershandleiding en aanvullende toelichtingen van het apparaat.
- Zorg ervoor dat u de gedetailleerde instructies in de gebruikershandleiding en andere verwante voorschriften doorleest, volledig begrijpt en strikt opvolgt. Ga naar http://www.sungrowpower.com/, kies “Hybride omvormers” en zoek het apparaatmodel op de tabpagina “Producten” om de gebruikershandleiding weer te geven of te verkrijgen.
- Alle werkzaamheden moeten worden uitgevoerd door gekwalificeerd personeel, dat getraind is in de installatie en ingebruikname van elektrische systemen en in de omgang met gevaren, en kennis moet hebben van de lokale voorschriften en richtlijnen.
- Controleer vóór de installatie of de inhoud van de verpakking intact en volledig is aan de hand van de pakbon. Neem contact op met SUNGROW of de distributeur indien er sprake is van beschadigde of ontbrekende componenten.
- De kabel moet onbeschadigd en goed geïsoleerd zijn. Technisch personeel moet tijdens het werk te allen tijde persoonlijke beschermingsmiddelen (PBM) dragen.
- Niet navolgen van deze instructies kan leiden tot (dodelijk) lichamelijk letsel of beschadiging van het apparaat, waardoor het recht op garantie komt te vervallen.

Veiligheid

Neem de veiligheidsinstructies met betrekking tot de PV-strings en het elektriciteitsnet in acht. Anders kan SUNGROW niet aansprakelijk worden gesteld voor eventuele veroorzaakte schade.

⚠ GEVAAR

Levensgevaarlijke spanning!

- PV-strings zetten zonlicht om in elektrische energie en kunnen levensgevaarlijke spanning en elektrische schokken veroorzaken.
- De bedrading van de zonnepanelen mag uitsluitend worden uitgevoerd door gekwalificeerd personeel.
- Alle elektrische aansluitingen moeten in overeenstemming zijn met de lokale en nationale richtlijnen.
- Sluit de omvormer pas op het elektriciteitsnet aan nadat de netbeheerder de vereiste toestemming heeft gegeven.
- Open de behuizing op geen enkel moment. Indien de behuizing onrechtmatig wordt geopend, vervallen alle garantie- en aansprakelijkheidsclaims en wordt de gebruikslicentie in de meeste gevallen beëindigd.
- Als het deksel van de behuizing wordt verwijderd, kunnen onderdelen die onder spanning staan, worden aangeraakt, wat kan leiden tot ernstig letsel of zelfs overlijden door elektrische schok.

⚠ WAARSCHUWING

- Alle waarschuwingslabels en typeplaatjes op de behuizing van de omvormer moeten duidelijk zichtbaar zijn en mogen niet worden verwijderd, bedekt of beplakt.

⚠ LET OP

- Risico op brandwonden door hete onderdelen!
- Raak tijdens het gebruik geen hete onderdelen (zoals koelplaten) aan.

⚠ KENNISGEVING

- De landinstelling mag alleen worden uitgevoerd door gekwalificeerd personeel.
- Onrechtmatige wijziging van de landinstelling kan ervoor zorgen dat het typecertificaat niet meer correct is.

Veiligheidsverklaring

Voor meer informatie over het proces voor het reageren op beveiligingskwetsbaarheden in het productnetwerk en de bekendmaking van kwetsbaarheden,
scant u de onderstaande QR-code of bezoekt u de volgende website:
https://en.sungrowpower.com/security-vulnerability-management

	Elektrisch gevaar! Installatie en bediening mogen alleen worden uitgevoerd door gekwalificeerd technisch personeel.		Gevaar voor hoge spanningen! De omvormer moet worden geaard voordat hij wordt ingeschakeld.
	Heet oppervlak! Niet aanraken.		CE-conformiteitskeurmerk.
	RCM-conformiteitsmarkering.		Gooi de omvormer niet weg bij het huishoudelijk afval.
	RCM-conformiteitsmarkering.	15min	Nadat de omvormer is losgekoppeld van de externe stroombron, moet u ten minste 15 minuten wachten voordat u de interne geleidende onderdelen aanraakt.
	Lees de handleiding door voordat u de omvormer gaat gebruiken.		

Fabrikant: Sungrow Power Supply Co., Ltd.
Nr 1699. Xiyou Road, Hefei 230088, P.R. China
Alleen voor de EU
EU/EER-importeur: Sungrow Deutschland GmbH
Balanstraße 59, 81541 München, Duitsland

EU-conformiteitsverklaring

binnen het toepassingsgebied van de EU-richtlijnen

- Laagspanningsrichtlijn 2014/35/EU (LSR)
- Elektromagnetische compatibiliteit 2014/30/EU (EMC)
- Beperking van het gebruik van bepaalde gevaarlijke stoffen 2011/65/EU en 2015/863/EU (RoHS)
- De Richtlijn betreffende radioapparatuur 2014/53/EU (RED)

De fabrikant Sungrow Power Supply Co., Ltd, China bevestigt hierbij dat het product SH125CX voldoet aan de essentiële eisen en andere relevante bepalingen van de Directive 2014/35/EU (LVD), 2014/30/EU (EMC), 2011/65/EU, 2015/863/EU (RoHS) en 2014/53/EU (RED).
De volledige EU-conformiteitsverklaring kunt u vinden op https://support.sungrowpower.com/Document?materialId=material-b56de969-0d45-43eb-a46e-eac91bba24da&source=PRODUCT.

De communicatiemodule die bij de omvormer wordt geleverd en de technische parameters voor draadloze communicatie staan in de onderstaande tabel. Het model van de daadwerkelijk geleverde communicatiemodule is doorslaggevend. De volledige EU-conformiteitsverklaring voor de communicatiemodule vindt u op support.sungrowpower.com.

Radiotechnologie	BLE5.0
Radiospectrum	2402 MHz -2480 MHz
Maximaal zendvermogen	< 10 mW

*De hierboven genoemde technische parameters zijn alleen van toepassing op EU-landen.

PL

- Treść niniejszego podręcznika może być okresowo aktualizowana w wyniku rozwoju produktu. Informacje zawarte w tym podręczniku mogą być zmieniane bez powiadamiania. W żadnym razie niniejszy przewodnik nie zastępuje instrukcji użytkownika ani uwag dotyczących urządzenia.
- Należy dokładnie i ze zrozumieniem przeczytać instrukcję obsługi oraz inne powiązane przepisy i przestrzegać ściśle zawartych w nich zapisów. Aby wyświetlić lub pobrać instrukcję obsługi, należy wejść na stronę http://www.sungrowpower.com/, w zakładce „Produkty" wybrać „Falowniki hybrydowe" i wyszukać model urządzenia.
- Wszystkie operacje mogą być wykonywane tylko przez wykwalifikowane osoby, które są przeszkolone w zakresie montażu i przekazania do eksploatacji instalacji elektrycznych oraz postępowania z zagrożeniami, a także znają instrukcję obsługi oraz miejscowe przepisy i wytyczne.
- Przed przystąpieniem do instalacji sprawdzić na podstawie listy pakunkowej, czy zawartość opakowania jest nienaruszona i kompletna. W razie uszkodzenia lub braku komponentów powiadomić SUNGROW lub dystrybutora.
- Kable muszą być nienaruszone i dobrze izolowane. Personel obsługowy musi nosić przez cały czas odpowiednie środki ochrony indywidualnej (ŚOI).
- Nieprzestrzeganie instrukcji grozi śmiercią lub obrażeniami ciała, a także uszkodzeniem urządzenia oraz powoduje unieważnienie gwarancji.

Bezpieczeństwo

Przestrzegać instrukcji bezpieczeństwa dotyczących łańcuchów PV oraz sieci elektroenergetycznej. W przeciwnym razie firma SUNGROW nie ponosi odpowiedzialności za żadne wynikłe uszkodzenia.

⚠ NIEBEZPIECZEŃSTWO

Śmiertelne napięcie!

- Łańcuchy PV będą produkować energię elektryczną pod działaniem światła słonecznego i mogą wytwarzać śmiertelne napięcia powodujące porażenie elektryczne.
- Panele fotowoltaiczne mogą podłączać jedynie wykwalifikowane osoby.
- Wszystkie połączenia elektryczne muszą być wykonywane zgodnie z normami miejscowymi i krajowymi.
- Falownik można podłączyć do sieci elektroenergetycznej wyłącznie za zgodą operatora tej sieci.
- Nie otwierać obudowy. Otwarcie bez upoważnienia spowoduje unieważnienie gwarancji, a w większości przypadków spowoduje zerwanie licencji na eksploatację.
- Po zdjęciu pokrywy obudowy podzespoły pod napięciem są odsłonięte, a dotknięcie ich może prowadzić do śmierci lub poważnych obrażeń ciała wskutek porażenia prądem.

⚠ OSTRZEŻENIE

- Wszystkie etykiety ostrzegawcze i tabliczka znamionowa na korpusie falownika muszą być dobrze widoczne. Nie wolno ich usuwać, zakrywać ani przeklejać w inne miejsce.

⚠ UWAGA

- Ryzyko oparzeń wskutek dotknięcia gorących elementów!
- Nie dotykać żadnych gorących części (takich jak radiatory) w trakcie pracy.

⚠ INFORMACJA

- Ustawienia regionalne mogą wprowadzać wyłącznie wykwalifikowane osoby.
- Zmiana ustawień krajowych bez upoważnienia może spowodować naruszenie wymogów homologacji.

Deklaracja bezpieczeństwa

Aby dowiedzieć się więcej o procesie reagowania na luki w zabezpieczeniach sieciowych produktów i ich ujawniania,
należy zeskanować poniższy kod QR lub odwiedzić następującą stronę internetową:
https://en.sungrowpower.com/security-vulnerability-management

	Zagrożenie porażeniem prądem! Czynności związane z montażem i obsługą mogą wykonywać tylko osoby o stosownych kwalifikacjach technicznych.		Niebezpieczeństwo wysokiego napięcia! Falownik należy uziemić przed włączeniem zasilania.
	Gorąca powierzchnia! Nie dotykać.		Znak zgodności CE.
	Znak zgodności RCM.		Nie wyrzucać falownika razem z odpadami komunalnymi.
	Znak zgodności RCM.	15min	Po odłączeniu falownika od zewnętrznego źródła zasilania należy odczekać co najmniej 15 minut przed dotknięciem jego wewnętrznych części przewodzących.
	Przed przystąpieniem do jakichkolwiek czynności związanych z obsługą falownika należy zapoznać się z instrukcją.		

Producent: Sungrow Power Supply Co., Ltd.
Nr 1699. Xiyou Road, Hefei 230088, Chiny
Tylko na eksport do UE
Importer do UE/EOG: Sungrow Deutschland GmbH
Balanstraße 59, 81541 Monachium, Niemcy

Deklaracja zgodności UE

w zakresie dyrektyw UE

- Dyrektywa niskiego napięcia 2014/35/UE (LVD)
- Zgodność elektromagnetyczna 2014/30/UE (EMC)
- Ograniczenie używania określonych substancji niebezpiecznych 2011/65/UE i 2015/863/UE (RoHS)
- Dyrektywa w sprawie urządzeń radiowych 2014/53/UE (RED)

Producent, firma Sungrow Power Supply Co. Ltd, Chiny, niniejszym potwierdza, że produkt SH125CX jest zgodny z zasadniczymi wymaganiami i innymi stosownymi postanowieniami dyrektyw 2014/35/UE (LVD), 2014/30/UE (EMC), 2011/65/UE, 2015/863/UE (RoHS) oraz 2014/53/UE (RED).
Pełny tekst Deklaracji zgodności UE jest dostępny na stronie https://support.sungrowpower.com/Document?materialId=material-b56de969-0d45-43eb-a46e-eac91bba24da&source=PRODUCT.

Moduł komunikacyjny wbudowany w falownik oraz parametry techniczne komunikacji bezprzewodowej podano w poniższej tabeli. Ważniejszy jest rzeczywiście dostarczony moduł komunikacyjny. Deklaracja zgodności UE modułu komunikacyjnego jest zamieszczona na stronie support.sungrowpower.com.

Technologia radiowa	BLE5.0
Widmo fal radiowych	2402–2480 MHz
Maksymalna moc nadawania	<10 mW

*Podane powyżej parametry techniczne obowiązują tylko w krajach UE.

- Innehållet kan då och då uppdateras eller revideras på grund av att produkten utvecklas. Informationen i den här guiden kan ändras utan föregående meddelande. Den här guiden ska under inga omständigheter ersätta användarmanualen eller tillhörande information om enheten.
- Se till att du läser igenom, fullt förstår och strikt följer de detaljerade anvisningarna i användarmanualen och andra tillhörande bestämmelser. Gå till http://www.sungrowpower.com/, välj “Hybrid Inverters” och sök efter modellen på fliken “Products” för att visa eller hämta handboken.
- Åtgärder får endast utföras av behörig personal, som måste vara utbildad för installation och driftsättning av elektriska system. De måste även kunna hantera risker samt ha kunskap om manualen och lokala föreskrifter och direktiv.
- Före installationen ska du kontrollera att innehållet i förpackningen är intakt och fullständigt jämfört med packsedeln. Kontakta SUNGROW eller distributören om någon komponent är skadad eller saknas.
- Kabeln som används måste vara intakt och väl isolerad. Driftpersonalen måste hela tiden använda korrekt personlig skyddsutrustning.
- Om detta inte följs kan det orsaka dödsfall, personskador eller skador på enheten och leda till att garantin inte längre gäller.

Säkerhet

Följ alla säkerhetsanvisningar gällande PV-strängar och elnätet. I annat fall ska SUNGROW inte hållas ansvarigt för eventuella skador som uppstår.

⚠ FARA

Livsfarlig spänning!

- PV-strängar producerar el när de utsätts för solljus och kan orsaka livsfarliga spänningar och elstötar.
- Inkoppling av PV-paneler får endast utföras av kvalificerad personal.
- Alla elektriska anslutningar måste följa lokala och nationella standarder.
- Växelriktaren får endast anslutas till elnätet med tillstånd.
- Öppna aldrig höljet. Obehörigt öppnande av kåpan bryter garantin och i de flesta fall avslutas även driftlicensen.
- När höljets lock avlägsnas kan spänningsförande komponenter vidröras, vilket kan leda till dödsfall eller allvarliga personskador på grund av elektriska stötar.

⚠ VARNING

- Alla varningsetiketter och märkskylten på växelriktaren måste vara tydligt synliga och får inte tas bort, täckas över eller döljas.

⚠ IAKTTAG FÖRSIKTIGHET

- Risk för brännskador på grund av heta komponenter!
- Rör inte vid heta delar (som kylflänsar) under drift.

⚠ OBSERVERA

- Ändring av landsinställningar får endast utföras av kvalificerad personal.
- Icke behöriga förändringar av landsinställningar kan innebära att certifieringsmärket inte är giltigt.

Säkerhetsdeklaration

För mer information om processen för hantering av säkerhetsbrister i produktnätverket samt sårbarhetsrapportering,
skanna QR-koden nedan eller besök följande webbplats:
https://en.sungrowpower.com/security-vulnerability-management

Elektrisk fara! Enheten får endast installeras och användas av kvalificerad teknisk personal.	Varning för högspänning! Växelriktaren måste jordas innan den slås på.
Het yta! Rör inte!	CE-märkning.
RCM-märkning om överensstämmelse.	Kassera inte växelriktaren som hushållsavfall.
RCM-märkning om överensstämmelse.	Efter att växelriktaren har kopplats bort från den externa strömkällan ska du vänta i minst 15 minuter innan du vidrör dess interna ledande delar.
Läs igenom manualen innan du utför några åtgärder på växelriktaren.	

Tillverkare: Sungrow Power Supply Co., Ltd.
No 1699. Xiyou Road,Hefei 230088. Folkrepubliken Kina
Endast för EU
Importör för EU/EES: Sungrow Deutschland GmbH
Balanstraße 59, 81541 München, Tyskland

EU-försäkran om överensstämmelse

inom ramen för EU-direktiven

- Lågspänningsdirektivet (2014/35/EU) (LVD)
- Elektromagnetisk kompatibilitet 2014/30/EU (EMC)
- Begränsning av användningen av vissa farliga ämnen 2011/65/EU och 2015/863/EU (RoHS)
- Radioutrustningsdirektivet 2014/53/EU (RED)

Tillverkaren Sungrow Power Supply Co., Ltd., Kina bekräftar härmed att produkten SH125CX uppfyller de väsentliga kraven och andra relevanta bestämmelser i direktiven 2014/35/EU (LVD), 2014/30/EU (EMC), 2011/65/EU, 2015/863/EU (RoHS) och 2014/53/EU (RED).
Den fullständiga EU-försäkran om överensstämmelse finns på: https://support.sungrowpower.com/Document?materialId=material-b56de969-0d45-43eb-a46e-eac91bba24da&source=PRODUCT.

Kommunikationsmodulen som medföljer växelriktaren samt de tekniska parametrarna för trådlös kommunikation anges i tabellen nedan. Det är modellen av kommunikationsmodul som faktiskt levererats som skall gälla. EU-försäkran om överensstämmelse för kommunikationsmodulen finns på support.sungrowpower.com.

Radioteknik	BLE5.0
Radiospektrum	2 402 MHz–2 480 MHz
Maximal överföringseffekt	<10 mW

*Ovanstående tekniska parametrar gäller endast för EU-länder.

Scope of Delivery / Lieferumfang / Contenido suministrado / Contenu de l'emballage / Dotazione / Omvang van de levering / Zakres dostawy / Leveransens omfattning

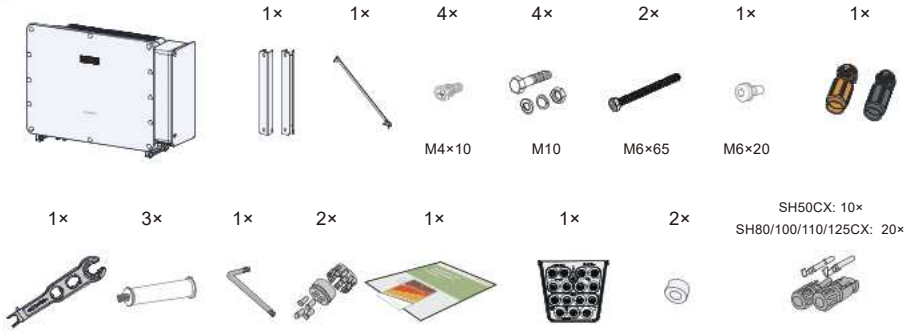

Installation Requirements / Installationsanforderungen / Requisitos de instalación / Conditions d'installation / Requisiti di installazione / Installatievereisten / Wymagania dotyczące montażu / Installationskrav

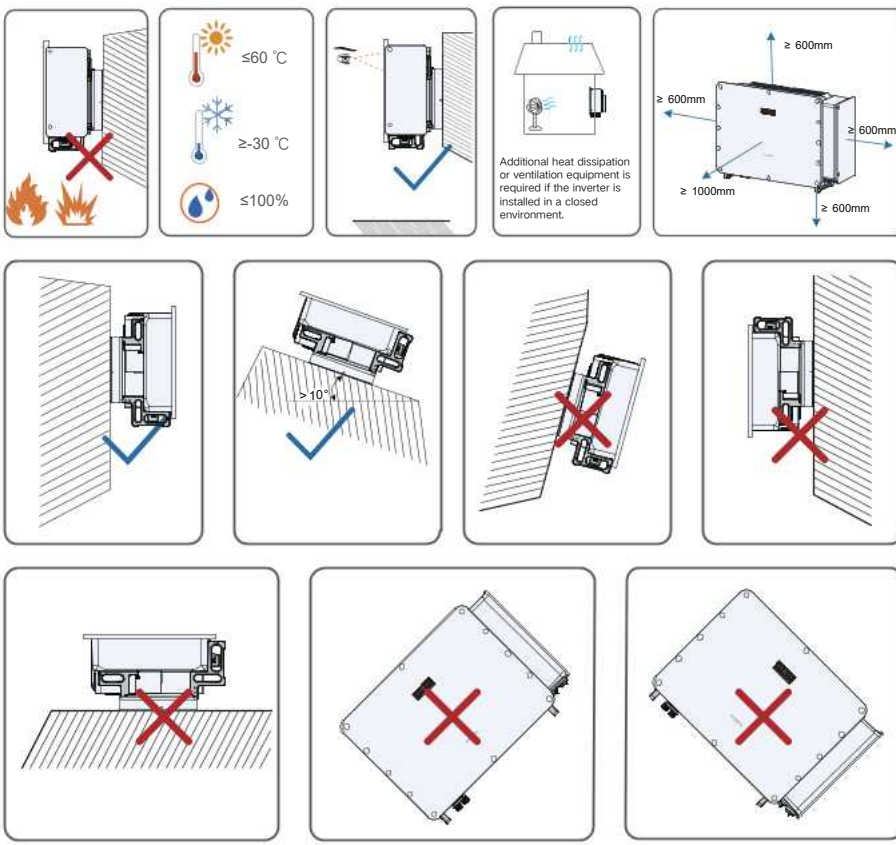

Backward installation is not applicable for floating power plants.

Overall Dimensions / Gesamtabmessungen / Dimensiones totales / Dimensions hors tout / Dimensioni complessive / Totale afmetingen / Całkowite wymiary / Yttermått

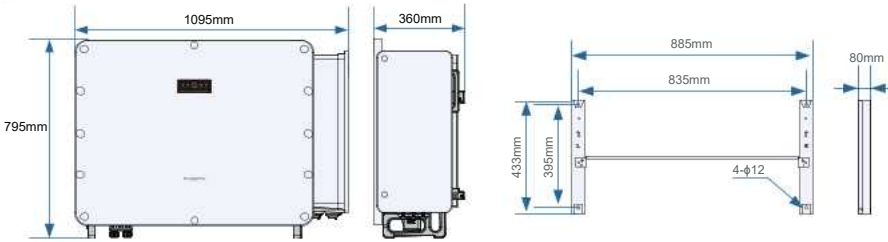

Inverter Mounting / Befestigung des Wechselrichters / Montaje del inversor / Fixation de l'onduleur / Installazione dell'inverter / Montage van de omvormer / Montaż falownika / Montering av växelriktare

The figure shown here is for illustration only and the real product may differ.

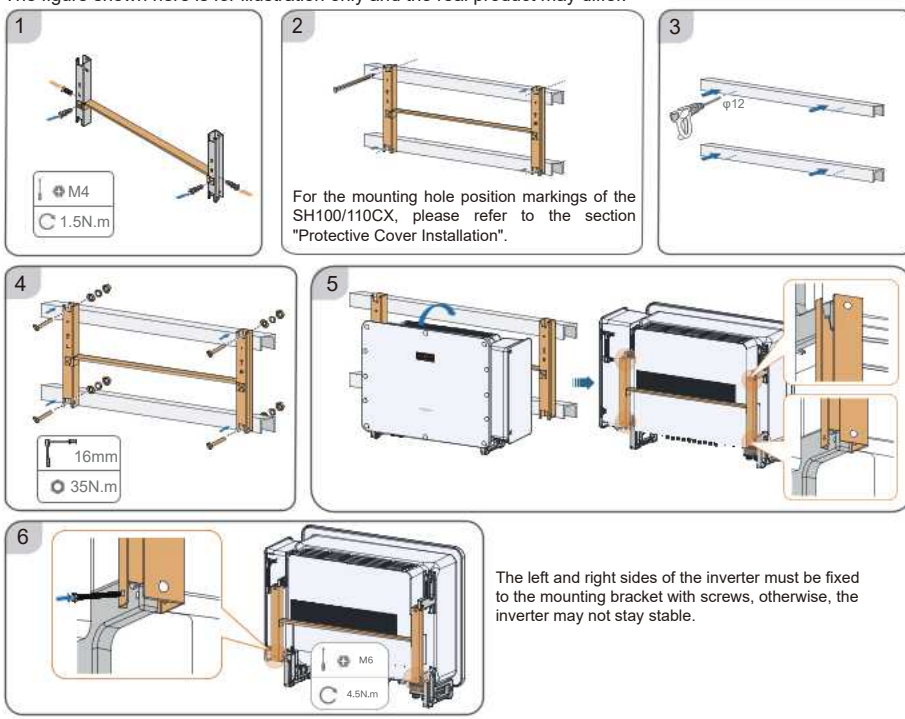

The left and right sides of the inverter must be fixed to the mounting bracket with screws, otherwise, the inverter may not stay stable.

Grounding / Erdung / Puesta a tierra / Mise à la terre / Messa a terra / Aarding / Uziemienie / Jordning

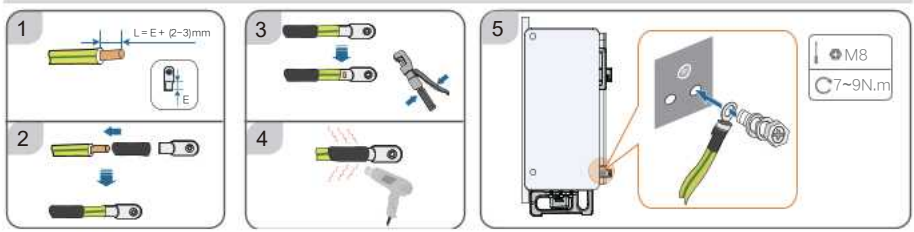

AC Cable Connection (For 8-hole Terminal Block/ Multi-core cable) / AC-Kabelanschluss (für 8-Loch-Klemmleiste/ mehradriges Kabel) / Conexión del cable de CA (para bloque de terminales de 8 orificios / cable multinúcleo) / Connexion du câble CA (pour bornier à 8 broches/câble multipolaire) / Collegamento del cavo CA (per morsettiera a 8 fori/cavo multipolare) / AC-kabelaansluiting (voor klemmenblok met 8 aansluitingen/meeraderige kabel) / Podłączenie przewodu AC (listwa zaciskowa 8-otworowa / przewód wielożyłowy) / AC-kabelanslutning (för 8-håls plint/flerledarkabel)

This section gives instructions on wiring using a five-core copper cable as an example.

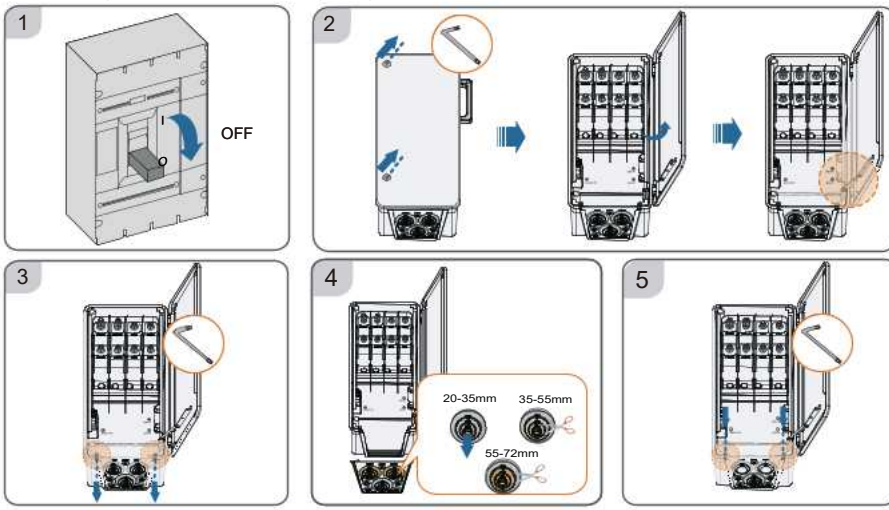

- BACKUP Wiring

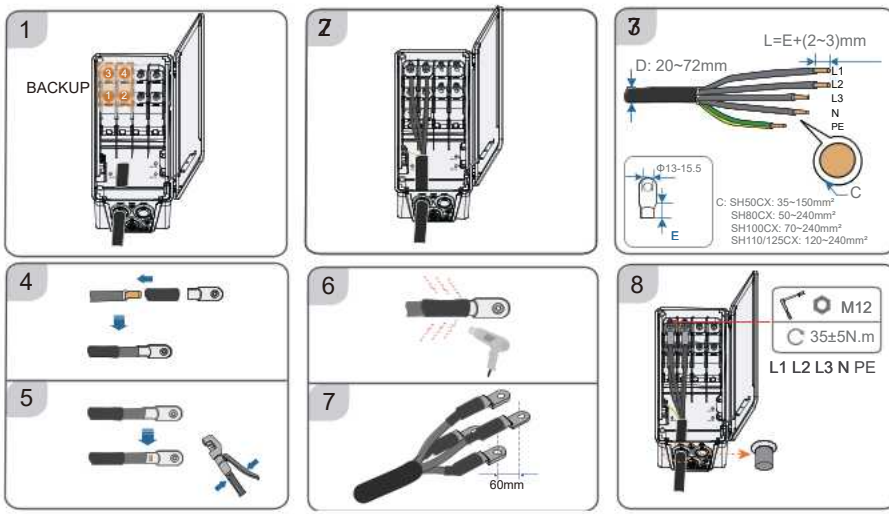

- GRID Wiring

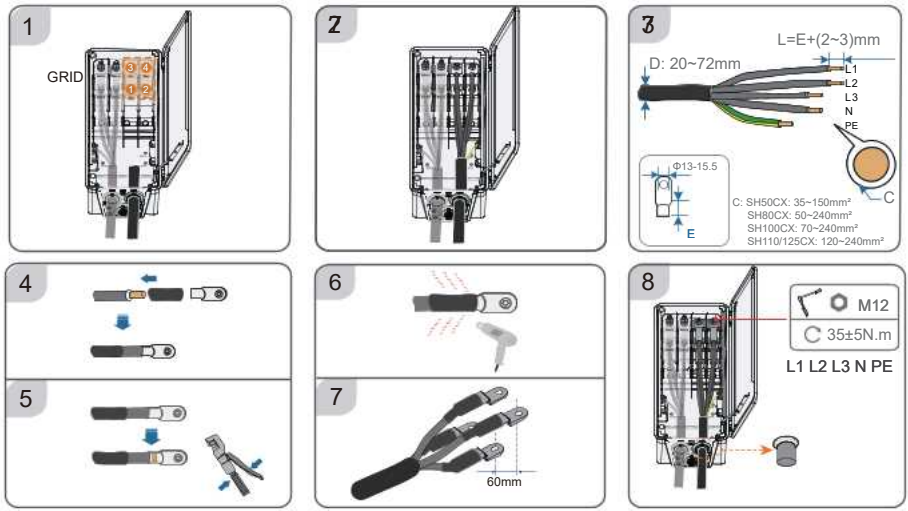

- Battery Auxiliary Power Wiring

*This step applies only to the supporting battery that needs to be powered from the BACKUP port.

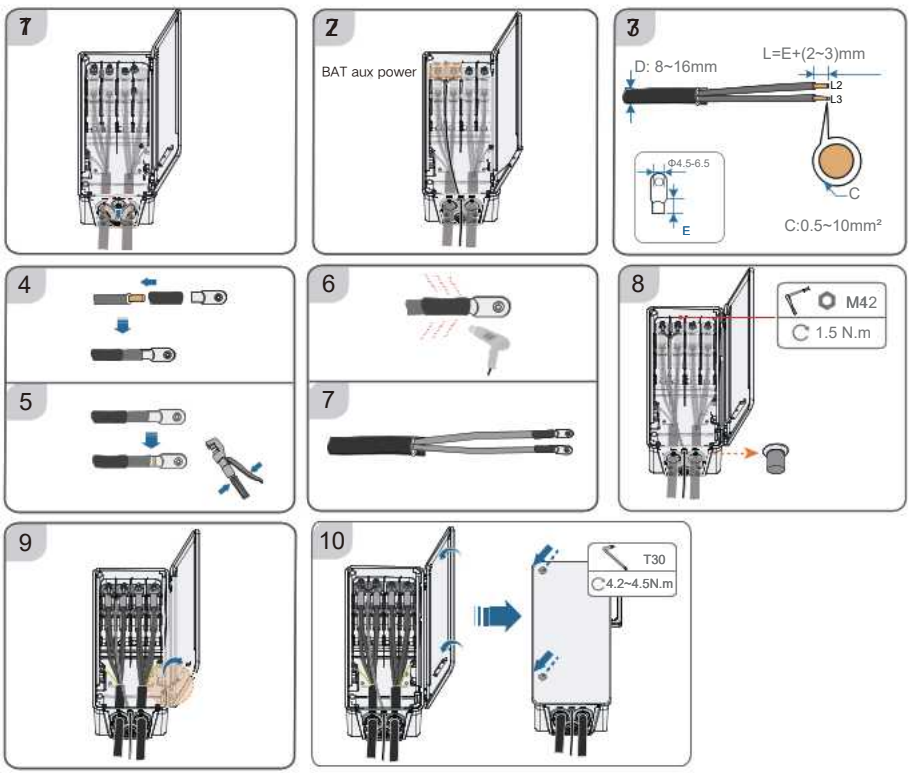

note

- For motor-type loads, wiring must strictly follow phase sequence requirements to ensure that the phase sequence remains consistent from the inverter's AC terminals to the load. Otherwise, device malfunctions may occur.
- After completing the wiring, it is recommended to secure the external cables of the AC junction box nearby to prevent movement and ensure reliable electrical connections.

AC Cable Connection (For 16-hole Terminal Block/ Single-core cable) / AC-Kabelanschluss (für 16-Loch-Klemmleiste/ einadriges Kabel) / Conexión del cable de CA (para bloque de terminales de 16 orificios / cable de un solo núcleo) / Connexion du câble CA (pour bornier à 16 broches/ câble monopolaire) / Collegamento del cavo CA (per morsettiera a 16 fori/cavo unipolare) / AC-kabelaansluiting (voor klemmenblok met 16 aansluitingen/enkeladerige kabel) / Podłączenie przewodu AC (listwa zaciskowa 16-otworowa / przewód jednożyłowy) / AC-kabelanslutning (för 16-håls plint/ enledarkabel)

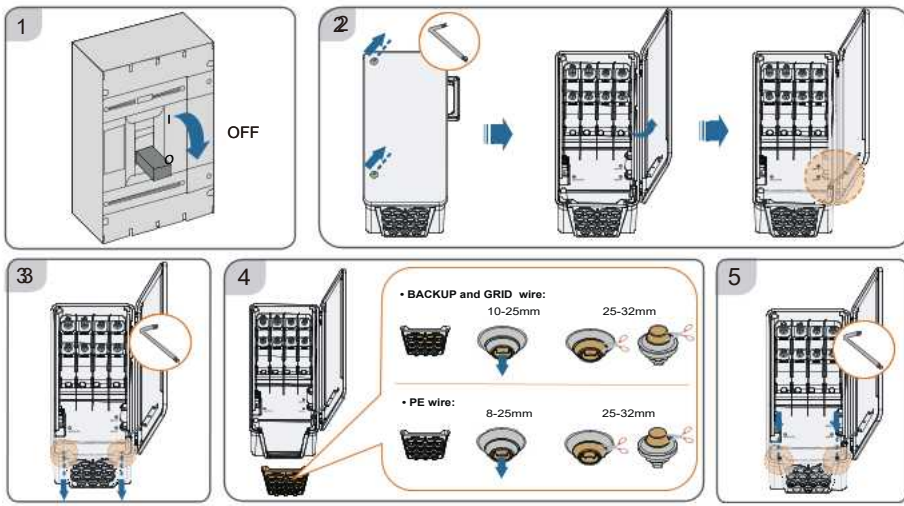

- PE Wiring

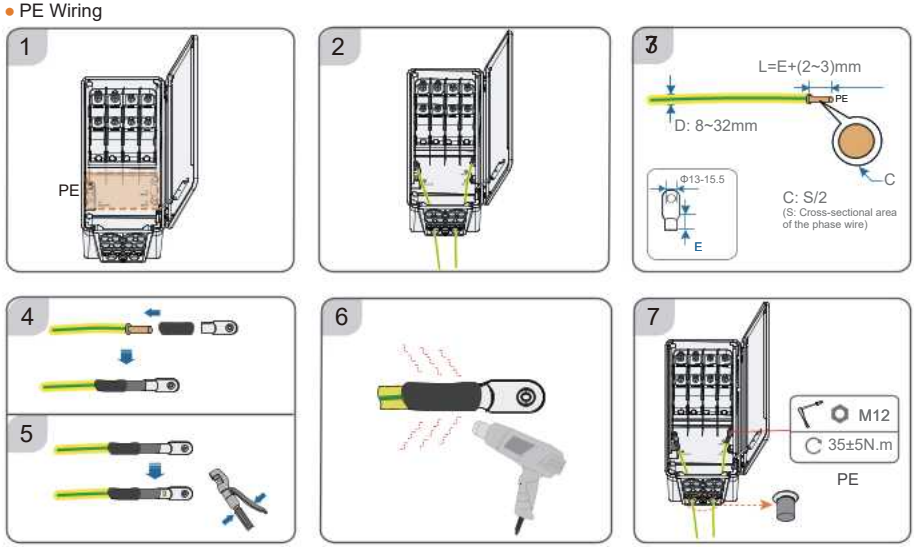

- BACKUP Wiring

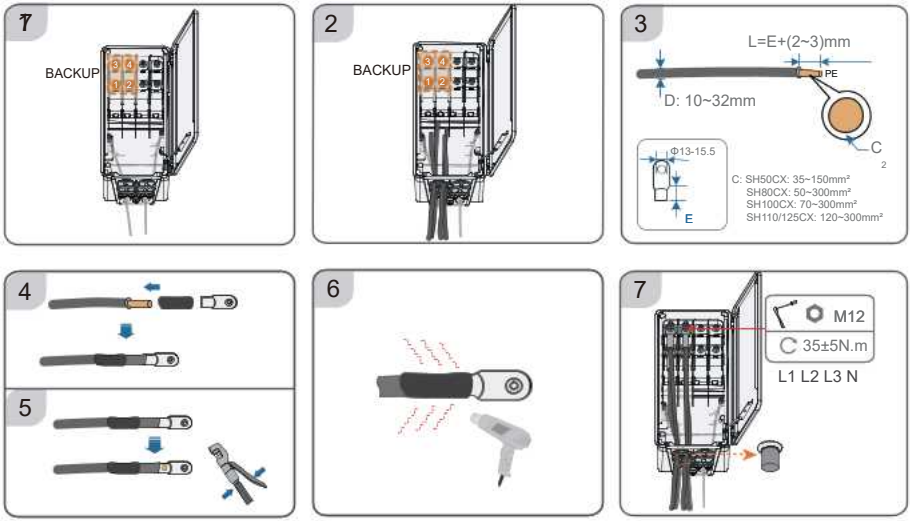

- GRID Wiring

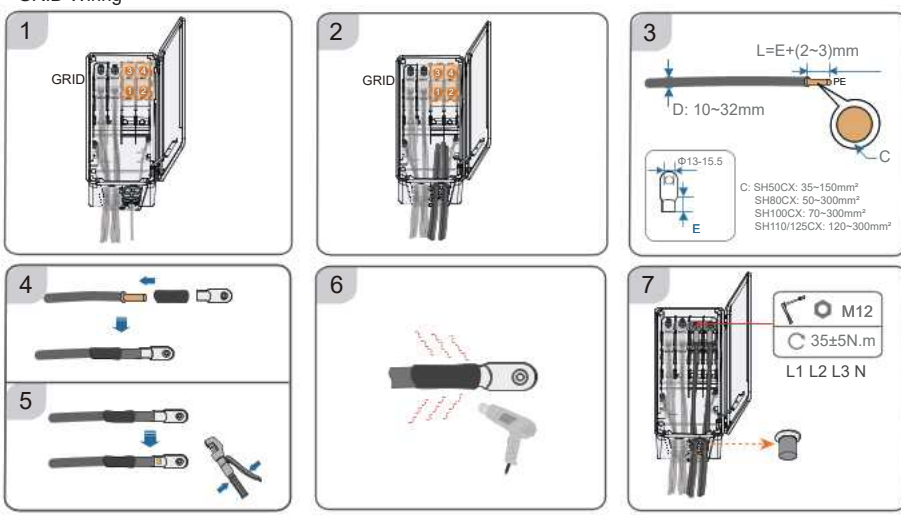

● Battery Auxiliary Power Wiring

*This step applies only to the supporting battery that needs to be powered from the BACKUP port.

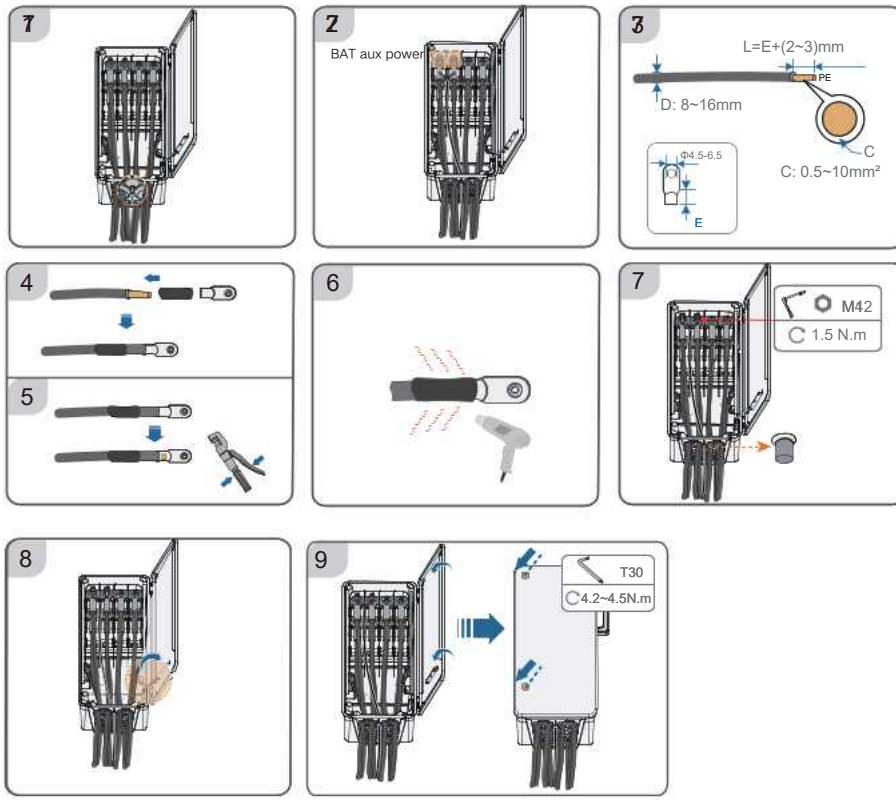

note

- For motor-type loads, wiring must strictly follow phase sequence requirements to ensure that the phase sequence remains consistent from the inverter's AC terminals to the load. Otherwise, device malfunctions may occur.
- After completing the wiring, it is recommended to secure the external cables of the AC junction box nearby to prevent movement and ensure reliable electrical connections.

DC Wiring / DC-Verkabelung / Cableado de CC / Câblage CC / Cablaggio CC / DC-bedrading / Okablowanie DC / DC-kablage

The figure shown here is for illustration only and the real product may differ.
For SH50CX and SH80/100/110/125CX, the maximum number of connected PV strings is 10 and 20 respectively.

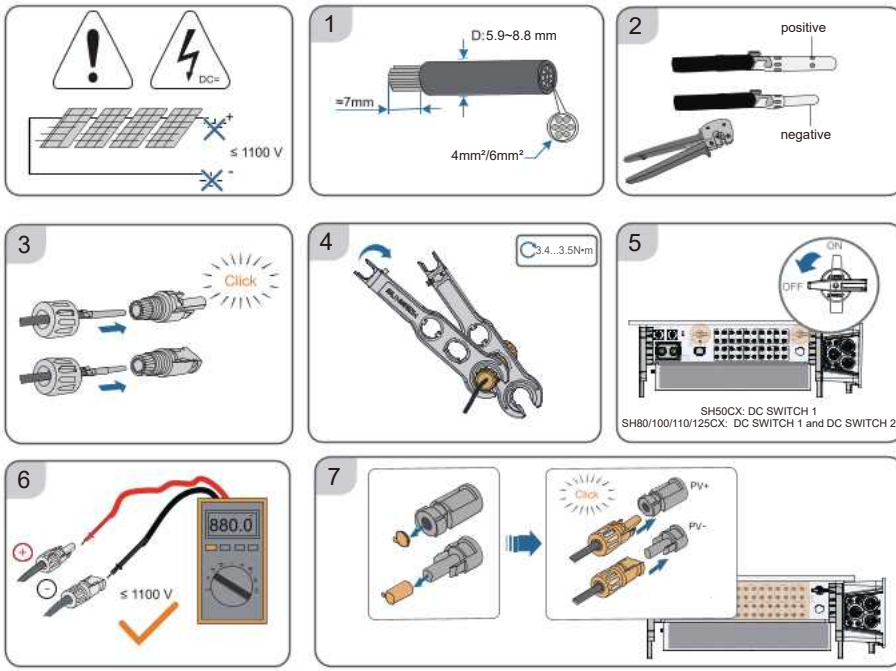

Battery Connection / Batterieanschluss / Conexión de la batería / Branchement de la batterie / Collegamento della batteria / Batterijaansluiting / Podłączanie akumulatora / Batterianslutning

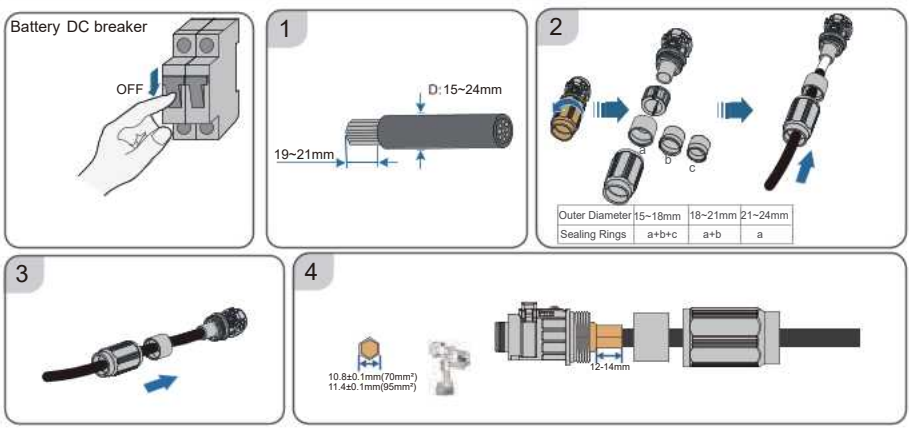

Outer Diameter	15~18mm	18~21mm	21~24mm
Sealing Rings	a+b+c	a+b	a

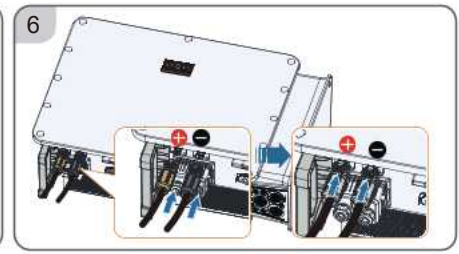

note

After completing the wiring, it is recommended to secure the connected battery cables nearby to prevent movement and ensure reliable electrical connections.

COM2/COM3 Communication Wiring / COM2/COM3-Kommunikationsverkabelung / Cableado de comunicación COM2/COM3 / Câblage de communication COM2/COM3 / Cablaggio di comunicazione COM2/COM3 / COM2/COM3-communicatiebedrading / Okablowanie komunikacyjne COM2/COM3 / Kablage för COM2/COM3-kommunikation

The figure shown here is for illustration only and the real product may differ.

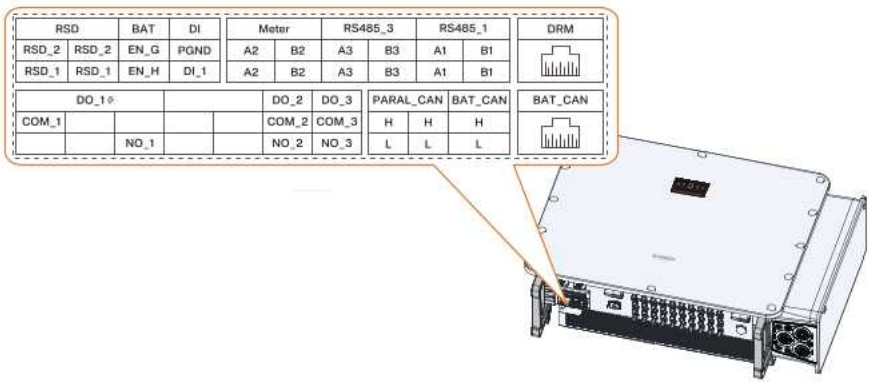

Label	Description
RSD	Connect an external switch to enable the emergency stop function.
BAT	Reserved.
DI	Reserved.
Meter	Connect to the Smart Energy Meter.
RS485_1	The RS485 communication port is used only for the parallel connection of inverters.
RS485_3	Reserved
DO_1	Grounding fault/alarm.
DO_2	Reserved
DO_3	Reserved
BAT_CAN	To enable the communication between the inverter and the Li-on battery.
PARAL_CAN	For parallel communication between inverters.
DRM	• "AU"/"NZ": Demand response enabling device (DRED) • "DE": NS protection • "DE": Ripple Control Receiver (RCR)

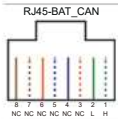

NC	NC	NC	NC	NC	NC	L	H
8	7	6	5	4	3	2	1

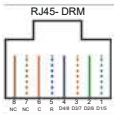

NC	NC	C	R	D4/8	D3/7	D2/6	D1/5
8	7	6	5	4	3	2	1

- Wiring to Terminal Block

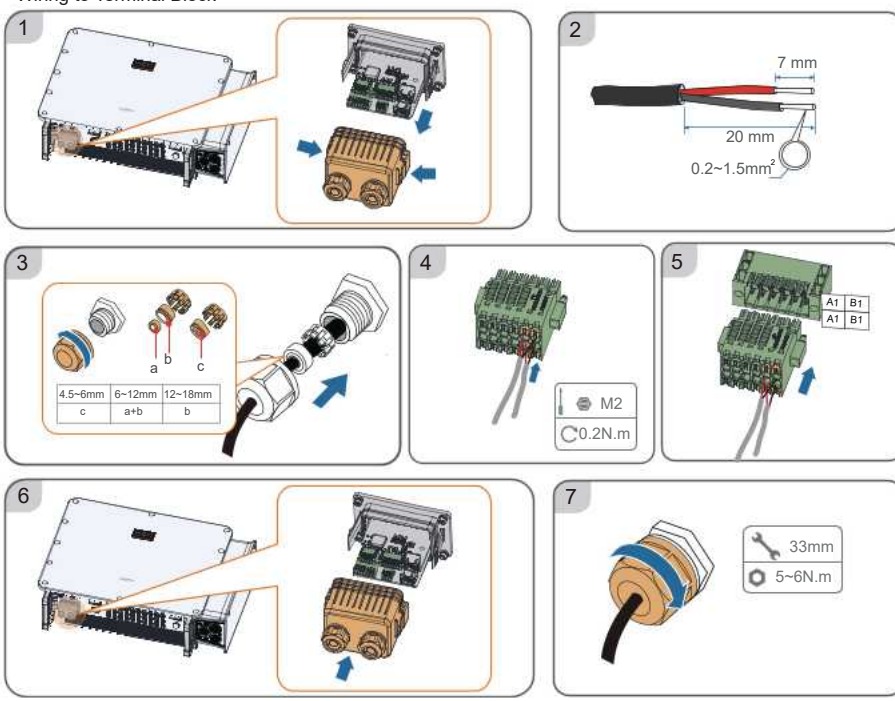

- RJ45

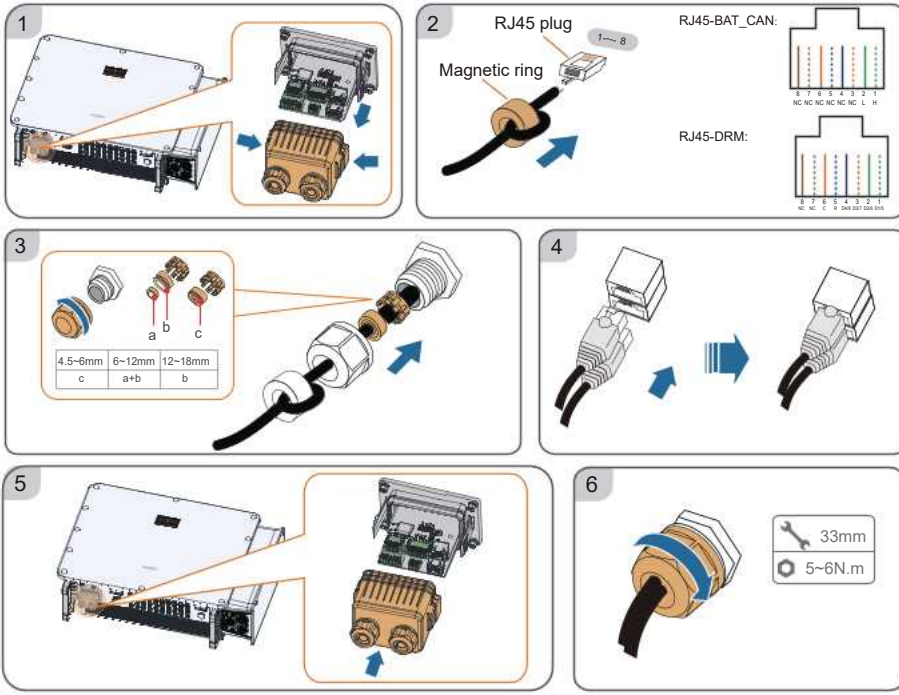

Protective Cover Installation (Optional for SH100/110CX) / Installation der Schutzabdeckung (optional für SH100/110CX) / Instalación de la cubierta de protección (Opcional para SH100/110CX) / Installation du capot de protection (en option pour les modèles SH100/110CX) / Installazione della copertura protettiva (opzionale per i modelli SH100/110CX) / Installatie beschermingskap (optioneel voor SH100/110CX) / Instalacja pokrywy ochronnej (opcjonalnie w przypadku SH100/110CX) / Installation av skyddskåpa (tillval för SH100/110CX)

Material preparation:

	Item	Quantity	Specification	Source
	Countersunk screw	6	M4x8	Delivery scope
	Hexagon bolt assembly	8	M4x10	Delivery scope
	Hexagon bolt assembly	1	M6x12	Delivery scope
/	Hole-drilling template	1	/	Delivery scope
	Fully-threaded bolt assembly (bracket-mounting) / Expansion bolt assembly (wall-mounting)	7	M10×45/M10x95 (recommend)	Self-prepared

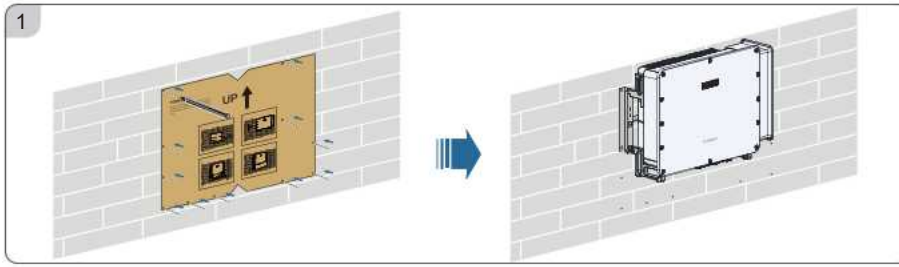

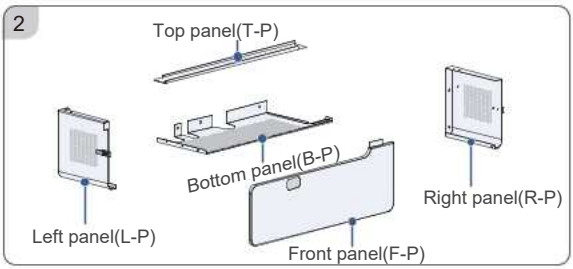

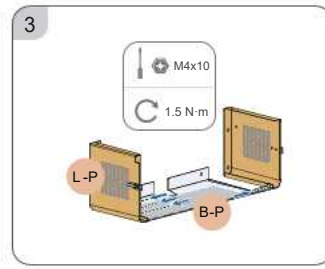

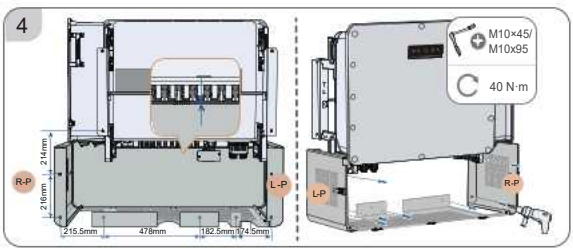

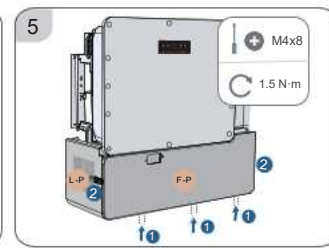

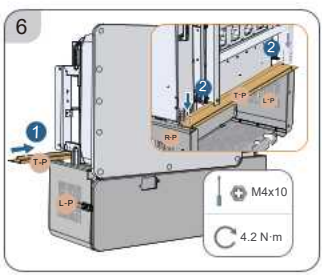

Note: Installing the protective cover may attenuate the wireless communication signal, which can subsequently reduce the effective communication range of the wireless module.

LED Indicator / LED-Anzeige / Indicador LED / Voyant lumineux / Indicatore LED / LED-Indicator / Kontrolka LED / LED-indikator

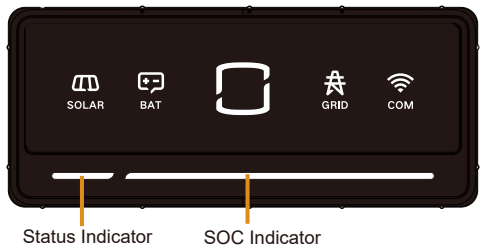

Indicator	Color	Status	Definition
SOLAR		Steady on	PV fault.
		Steady on	PV operating normally.
		Off	PV inactive.
BAT		Steady on	Battery fault.
		Steady on	Battery connected.
		Off	Battery not connected.
		Steady on	Inverter fault.
		Steady on	Inverter operating normally.
		Off	The AC and DC power are disconnected.
GRID		Steady on	Inverter operating in grid-connected mode.
		Off	Grid connection anomaly.
COM		Steady on	External data communication normal.
		Blink	Communicating via Bluetooth.
		Off	No communication.

- Status Indicator

Status indicator	Color	Status	Description
	Blue	Steady on	Battery connection.
	Red	Steady on	Battery fault.
	Grey	Off	No Battery.

- SOC Indicator

Status indicator	SOC
	0
	0<SOC≤20%
	20%<SOC≤40%
	40%<SOC≤60%
	60%<SOC≤80%
	SOC>80%

Inverter Start-up / Inbetriebnahme des Wechselrichters / Puesta en marcha del inversor / Mise en service de l'onduleur / Avvio dell'inverter / Opstarten van de omvormer / Uruchomienie falownika / Uppstart av växelriktare

The figure shown here is for illustration only and the real product may differ.

1

Power on Battery

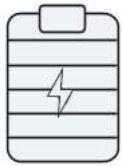

2

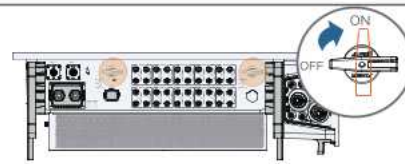

SH50CX: DC SWITCH 1
SH80/100/110/125CX: DC SWITCH 1 and DC SWITCH 2

3

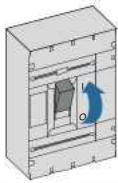

4 LED indicator

5

6

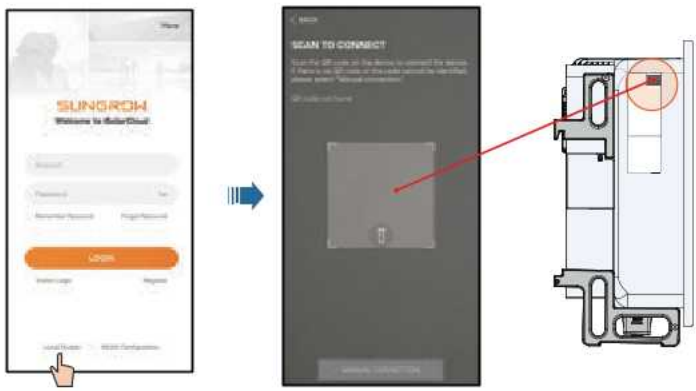

7

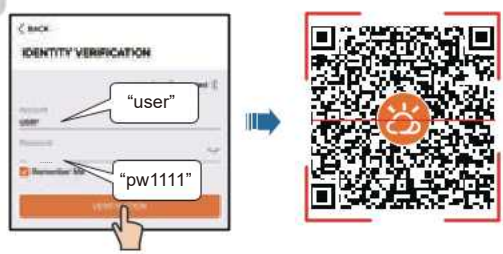

Scan the QR code to access the iSolarCloud App User Manual and complete software commissioning by referring to the Device Commissioning section.

More information in the QR code or
at http://support.sungrowpower.com/

SUNGROW
Sungrow Power Supply Co., Ltd.
www.sungrowpower.com

M 0 H 0 1 4 8 8 0 0 - 6

QIMUL-M0H01488